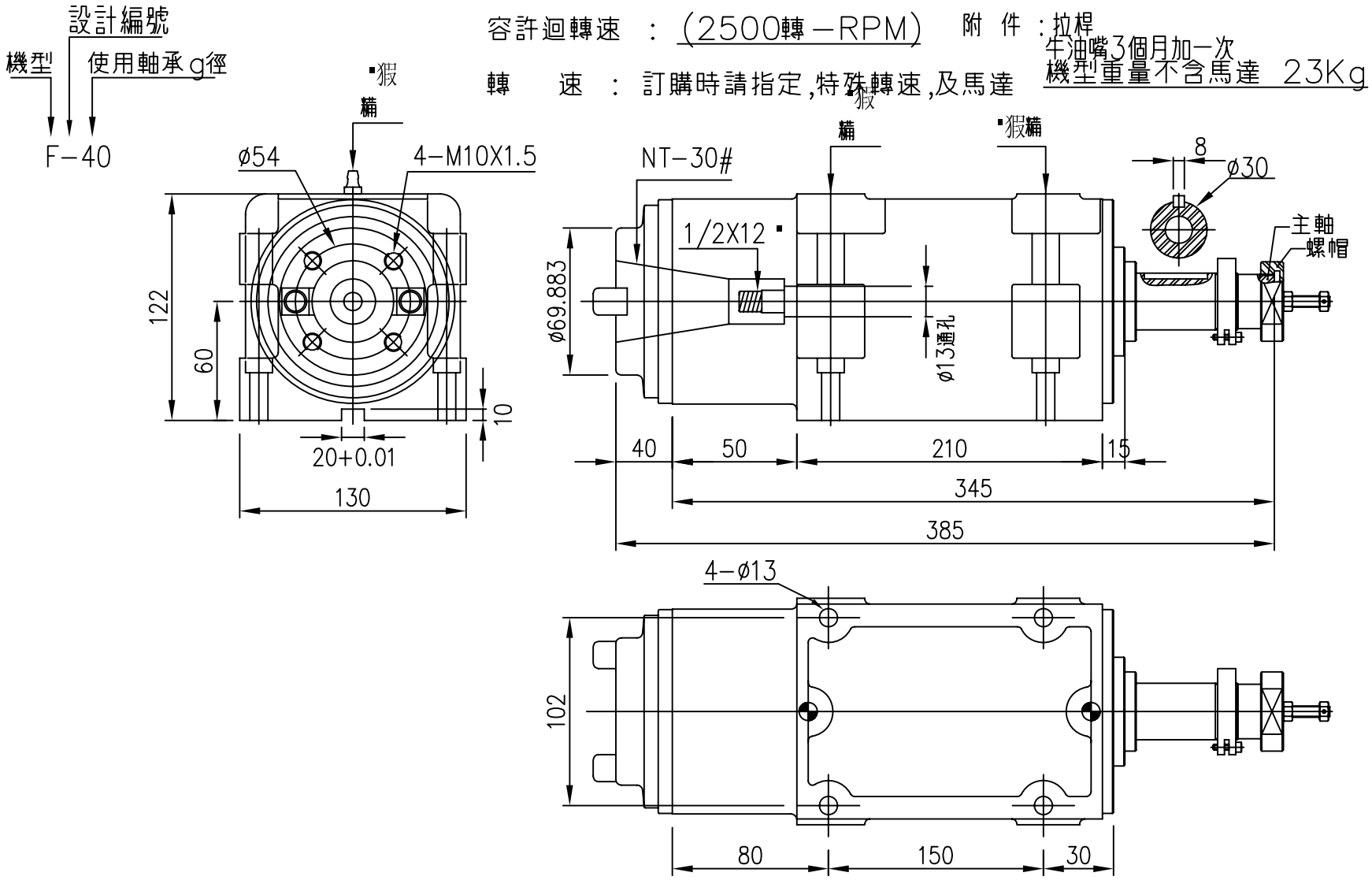

上海长恩精密机械有限公司	品 名	外 型 尺 寸	比 例	單 位	製圖日期
	機 型	F-40	1:1	m m	2009.6
				投 影	