F－25

搪孔主軸頭

BORING SPINDLE HEAD
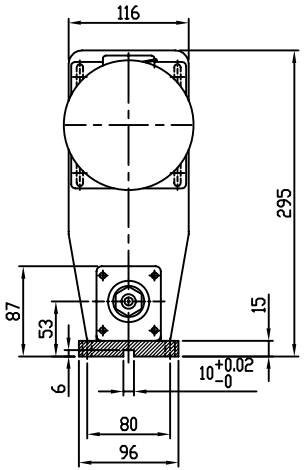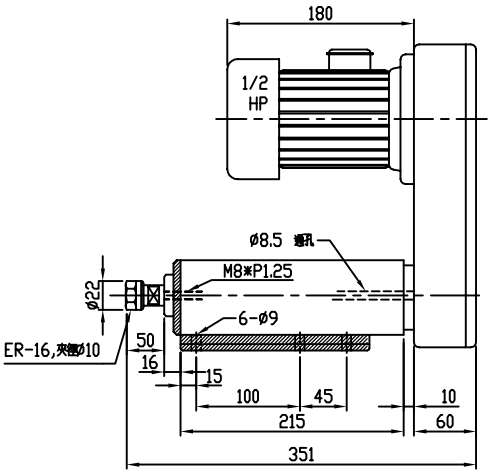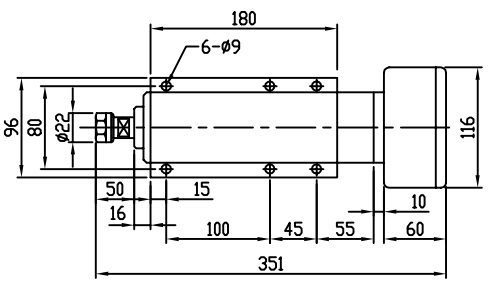
主軸規格:ER-16
容許轉數:10000轉,昇溫15°C使用軸承
配合軸承:
主軸真圓度:0.005
黃油潤滑:
重量:16KG