鑽孔能力 單軸φ20(S45C)
主軸轉速 2800RPM
使用壓力 20~25Kg/cm²
油壓缸 前進缸徑 41.1cm²
後退缸徑 17.8cm²
附 件 流量調整閥
近接"微動開關
訂購時 ：請指定轉速,
特殊轉數訂購請指定
或商討加工事宜
機型重量 43Kg
空壓機油孔 ： 15w50機油
空壓機油孔以2個月加一次 20cc

鑽孔 設計編號 切削行程

D7-150

JT-6多軸主軸

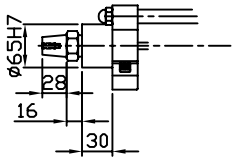

ER-32主軸

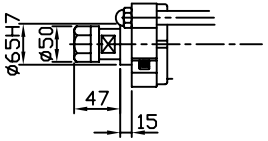

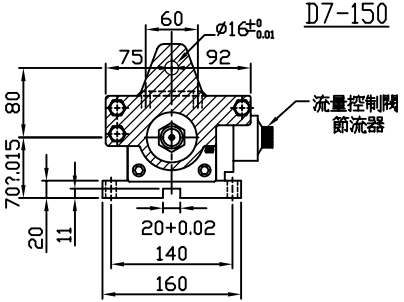

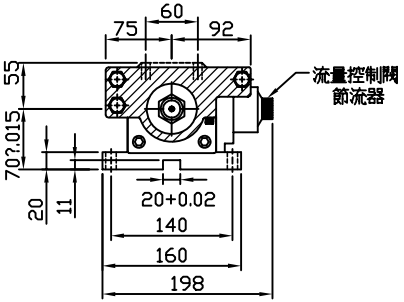

JT-6多軸主軸 43KG

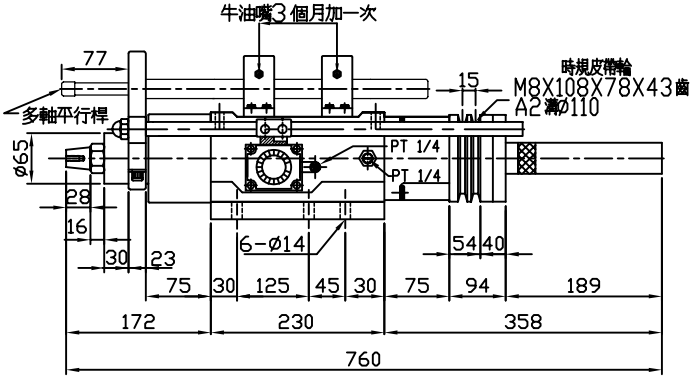

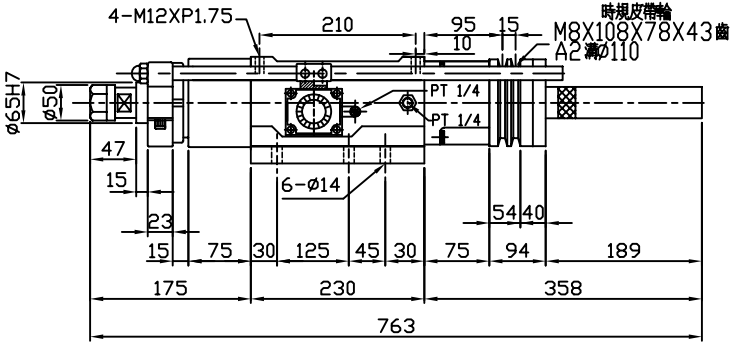

上海长恩精密机械有限公司	品 名	外 型 尺 寸	比 例	單 位	製 圖 日 期
	機 型	D7-150	1:1	m m	2008.07.15
				投 影	